AMAK ALU-KRANE

AMAK 85 DS



Kran.co

Technische Informationen

Tragkraft

Hakenlast	2.000 kg
Windenzugkraft	2.000 kg

Ausleger

Hakenhöhe	37,50 m
Ausfahrlänge	38,35 m
Klappspitze (2.000 kg)	5,93 m
Auszug 1 (2.000 kg - 500 kg)	5,93 - 10,35 m
Auszug 2 (250 kg)	13,12 m

H-Abstützung

Abstützung (max.) LxB	5,52 x 5,29 m
Stützbreite (min.)	3,03 m
Stützbreite 1-seitige Abst.	4,16 m

Antrieb

E akkubetriebener Elektromotor

Fahrzeug

LKW Gesamtgewicht (min.)* ≥ 7,5 t

*abhängig vom jeweiligen LKW-Typ

Klappspitze

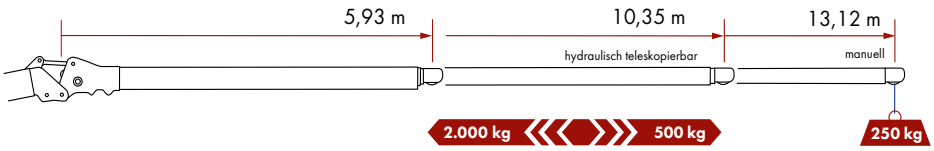

Abstützung

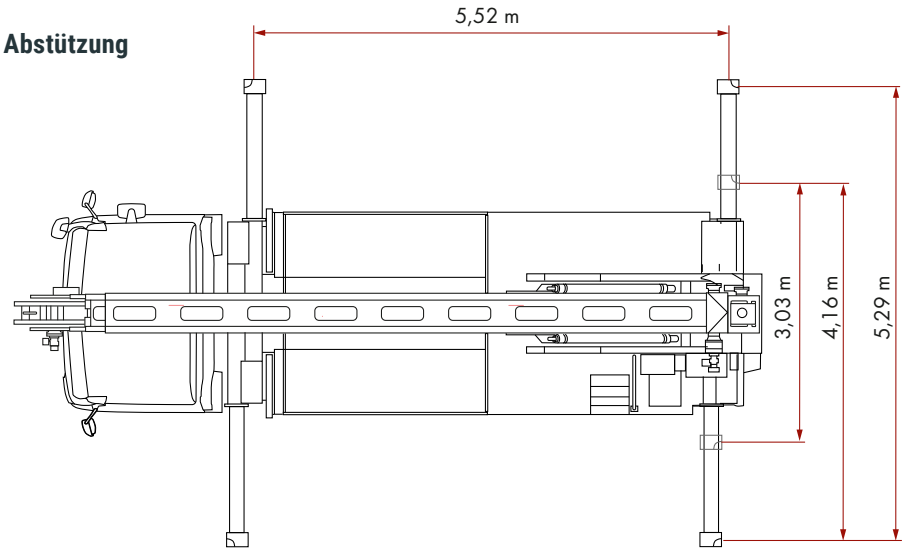

Vorbehaltlich technischer Änderungen. Alle Maße sind ca.-Angaben. Änderungen der Funktionen und Leistungen bleiben vorbehalten.
Die Angaben spiegeln die Geräteleistungen zum Zeitpunkt der Drucklegung wider.

Stand: 05/2026

AMAK 85

Arbeitsbereich Kranbetrieb

Last	Reichweite	Höhe
2.000 kg	5,00 m	25,50 m
1.500 kg	8,00 m	24,00 m
1.000 kg	13,00 m	21,00 m
500 kg	21,00 m	18,00 m
350 kg	25,50 m	20,00 m
250 kg	31,00 m	14,80 m

Lastendiagramm

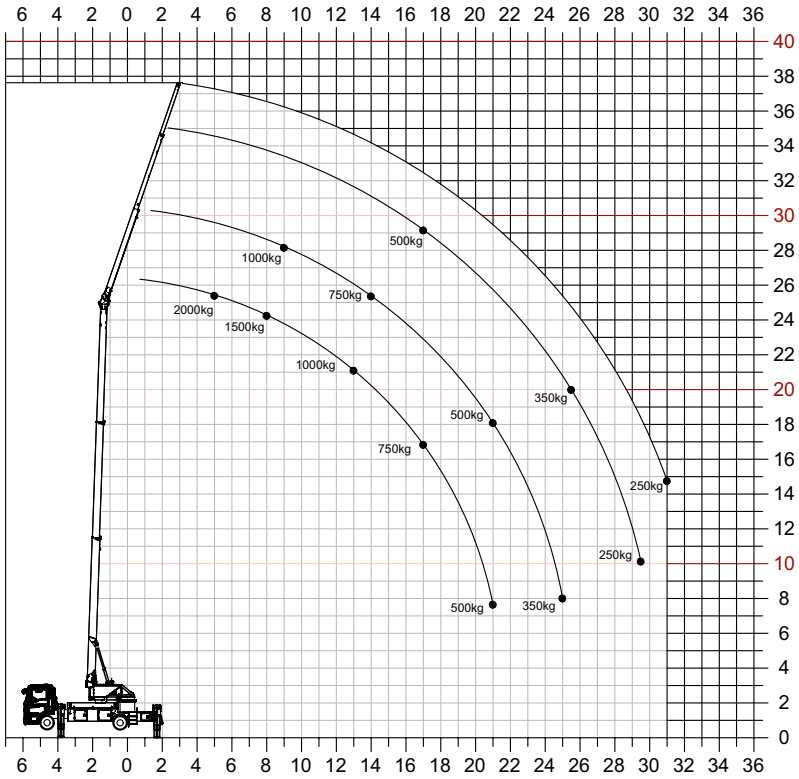

Arbeitsbereich HA 2/200

Last	Reichweite	Höhe
200 kg	26,00 m	18,50 m
120 kg	29,00 m	10,50 m
max. Arbeitshöhe		36,00 m

Bühnendiagramm

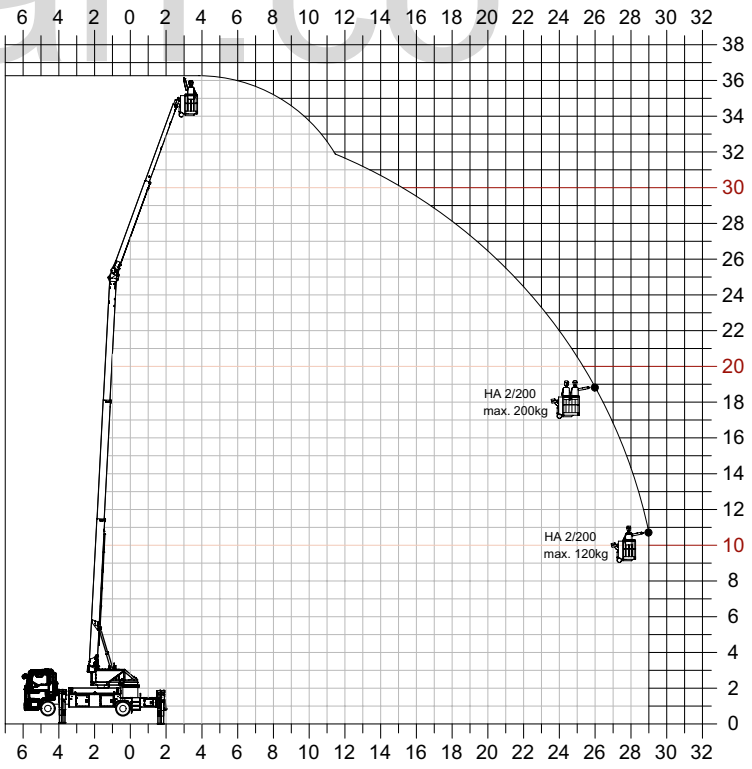

Die Ausladungswerte variieren je nach Trägerfahrzeug.

Vorbehaltlich technischer Änderungen. Alle Maße sind ca.-Angaben. Änderungen der Funktionen und Leistungen bleiben vorbehalten. Die Angaben spiegeln die Geräteleistungen zum Zeitpunkt der Drucklegung wider.

Kran.co

AMAK ALU-KRANE

Ihr Amak-Händler

Domes & Schwarz GbR
Lärchenweg 12
63688 Gedern

Tel.: 06045 955713
E-Mail: ds@kran.co
Web.: amak-kran.co

Stand: 05/2026