Lastendiagramm

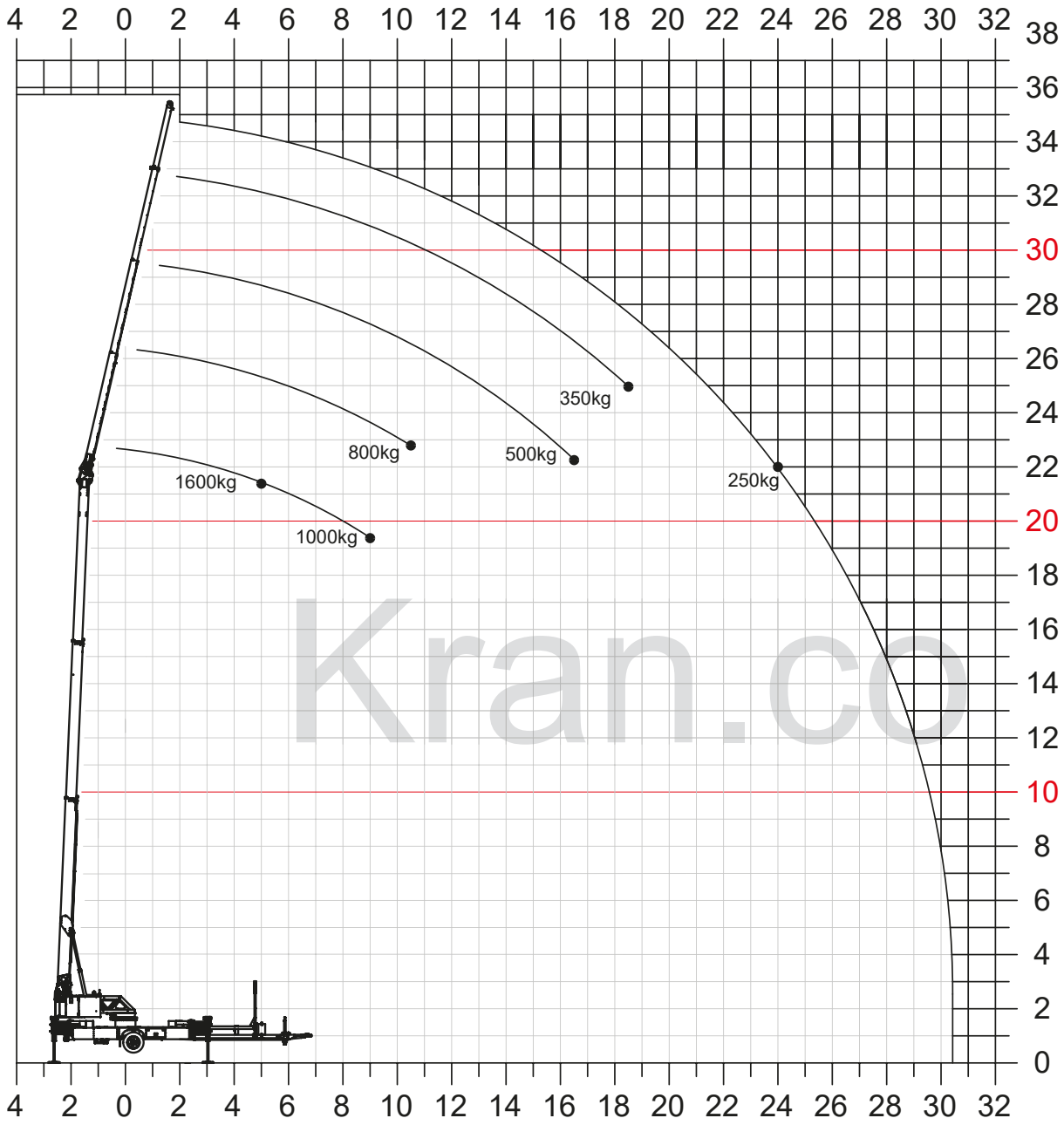

Arbeitsbereich Kranbetrieb

Last	Reichweite	Höhe
250 kg	24,00 m	22,00 m
350 kg	18,50 m	25,00 m
500 kg	16,50 m	22,00 m
800 kg	10,50 m	22,50 m
1.000 kg	9,00 m	19,00 m
1.600 kg	5,00 m	21,00 m

Bühnenbetrieb

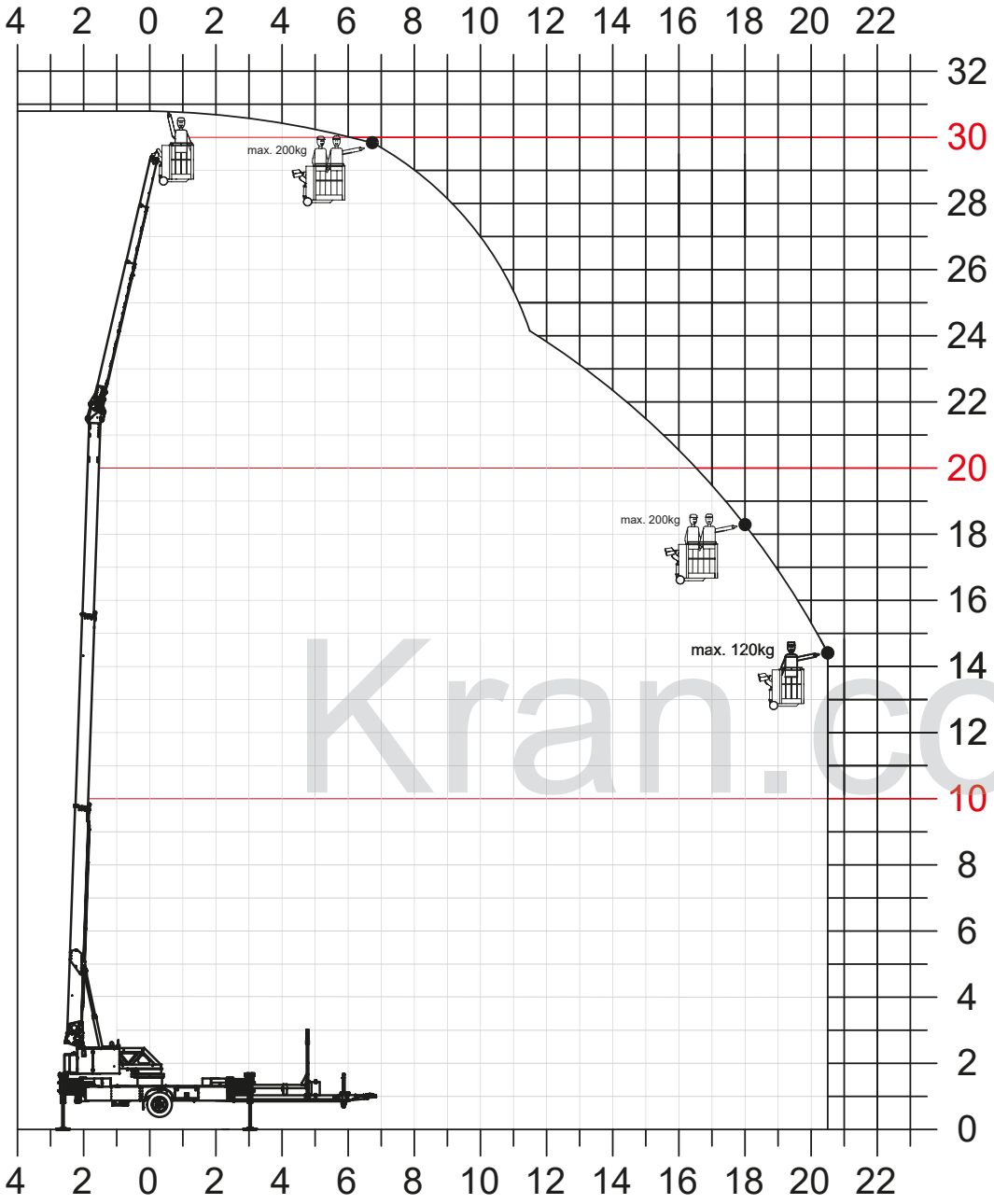

Kran.co

Arbeitsbereich HA 2/200

Last	Reichweite	Höhe
120 kg	20,50 m	14,50 m
200 kg	18,00 m	18,00 m
max. Arbeitshöhe		30,80 m

K400

Technische Daten

Tragkraft	
Hakenlast	1.600 kg
Windenzugkraft	1.600 kg

Hauptmast	
Hakenhöhe	34,70 m
Ausfahrlänge	35,90 m
Arbeitshöhe bis zum Ausleger	21,85 m
Schwenkbereich	endlos drehbar

Klappspitze	
Klappspitze (1.600 kg)	5,10 m
Auszug 1-2 (1.600 kg - 350 kg)	5,10 - 11,90 m
Auszug 3 (250 kg)	14,00 m

V²-Abstützung	
Abstützung (max.) L x B	5,65 x 5,46 m
Abstützbreite (min.)	3,71 m
Abstützbreite 1-seitige Abst.	4,58 m

Antriebskonzept	
D	Dieselmotor
RH	Hybridantrieb

Fahrzeug	
Fahrzeughöhe	2,68 m
Fahrzeugbreite	2,36 m
Fahrzeuglänge	9,34 m
Anhängelast	3,5 t

Klappspitze

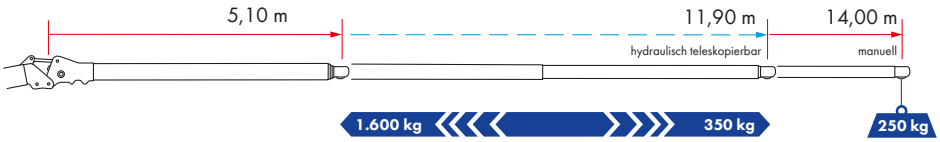

Abstützung

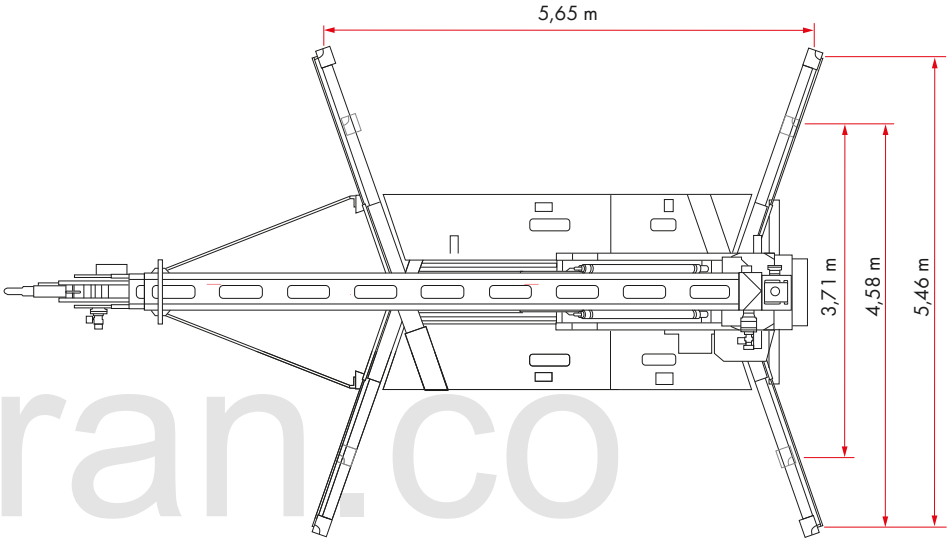

Fahrzeug

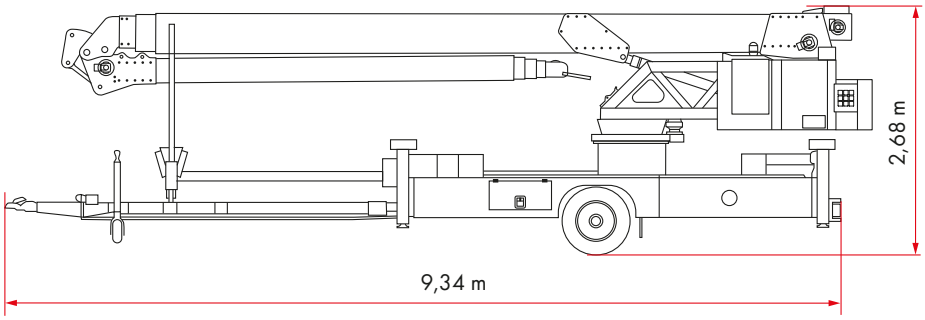

Kran.co

Vorbehaltlich technischer Änderungen. Alle Maße sind ca.-Angaben und abhängig vom jeweiligen Trägerfahrzeug.
Änderungen der Funktionen und Leistungen bleiben vorbehalten. Die Angaben spiegeln die Geräteleistungen zum Zeitpunkt der Drucklegung wider.

11/2025



dskranvermietung
domesschwarz_kranvermietung

Domes&Schwarz GbR
Lärchenweg 12 · D-63688 Gedern
Telefon: +49 6045 95 57 13
E-Mail: ds@kran.co
Leihkran.de